№：Dz2021103402

210021020170

检 验 报 告

认证委托人：深圳市焰井科技有限公司

产品型号名称：YJ-118 型独立式光电感烟火灾探测报警器

检 验 类 别：型 式 试 验

应急管理部沈阳消防研究所

国家消防电子产品质量检验检测中心

应急管理部沈阳消防研究所
国家消防电子产品质量检验检测中心
检验报告

№：Dz2021103402

产品名称	独立式光电感烟火灾探测报警器	型　　号	YJ-118
认证委托人	深圳市焰井科技有限公司	检验类别	型式试验
生 产 者	深圳市焰井科技有限公司	生产日期	2021 年 7 月
生产企业	深圳市焰井科技有限公司	抽 样 者	/
抽样基数	/	抽样日期	/
抽样地点	/	受理日期	2021 年 8 月 27 日
样品数量	18 只	检验日期	自 2021 年 8 月 30 日 至 2021 年 10 月 29 日
样品状态	完好		
检验依据	GB 20517-2006《独立式感烟火灾探测报警器》 CNCA-C18-01：2020《强制性产品认证实施规则 火灾报警产品》 CCCF-CCC-02《强制性产品认证实施细则 火灾报警产品 独立式火灾探测报警产品》		
检验项目	全部适用项目		
检验结论	经检验，所检验项目符合 GB 20517-2006《独立式感烟火灾探测报警器》要求，按照上述检验依据综合判定为合格。 以下空白。 （检验检测专用章） 签发日期：2021 年 11 月 1 日		
备注	报告中符号“/”表示无内容，“—”表示不适用于该产品。		

批准：王学来　　审核：谢鲜　　编制：[illegible]

应急管理部沈阳消防研究所
国家消防电子产品质量检验检测中心
检验报告

认证委托人	深圳市焰井科技有限公司		
通信地址	广东省深圳市龙华区观湖街道樟坑径社区五和大道320号A3栋301		
联系电话	0755-23204141	传　真	0755-23204141

产品照片

一、产品铭牌内容

1）产品名称：独立式光电感烟火灾探测报警器

2） 型号：YJ-118

3） 执行标准号：GB 20517-2006

4） 生产者：深圳市焰井科技有限公司

5） 生产企业：深圳市焰井科技有限公司

6） 生产地址：广东省深圳市龙华区观湖街道樟坑径社区五和大道320号A3栋301

7） 主要技术参数：额定电压：DC3V

8） 产品制造日期和产品编号：有

二、产品特性描述：

1）外形尺寸：φ105mm、H41mm；

2）外壳材质为塑料；

3）由报警器和底座组成；

4）为单点报警器；

5）具有蜂鸣器，火灾报警状态时能发出声火灾报警信号；

6）具有一个火灾报警确认灯，正常监视状态时和火灾报警状态时均为红色闪亮，两种状态下闪亮频率不同；

7）采用内部3V电池供电，单节容量：1.5V 600mAh、电池节数：2节。

三、产品关键件描述：

1）光信号发射和接收器件

发射器件型号：L50032NC-3.4

生产者：上海集耀电子有限公司

接收器件型号：L61402PDT-3.65

生产者：上海集耀电子有限公司

一致性检查结论：符合

应急管理部沈阳消防研究所
国家消防电子产品质量检验检测中心
检验报告
检验结果汇总表

生产企业：深圳市焰井科技有限公司　　№：Dz2021103402

产品型号：YJ-118　　

序号	检验项目	GB 20517-2006 标准条款号	检验结果	结论	备注
1	试验前检查	5.1.2	满足标准要求。	合格	/
2	功能试验	5.3	满足标准要求。	合格	/
3	电池故障报警试验	5.4	2#试样故障报警电压为 2.62V	合格	/
4	极性反接试验	5.5	—	—	/
5	声压试验	5.6	声压级：1#88.7dB　2#89.3dB	合格	/
6	音响器件检查试验	5.7	声压级：2# 89.7dB	合格	/
7	电源试验	5.8	声压级：7# 89.7dB　10# 88.2dB 8# 90.1dB　11# 89.6dB 9# 88.4dB　12# 88.3dB	合格	/
8	通电试验	5.9	1# 响应阈值(m) 0.136（环后）　比值 1.07	合格	/
9	重复性试验	5.10	2# 响应阈值(m) 0.134　0.127　0.125 0.131　0.119　0.125 比值 1.13	合格	/
10	方位试验	5.11	3# 响应阈值(m) 0.127　0.106　0.110　0.094 0.102　0.096　0.105　0.097 比值 1.35	合格	/
11	一致性试验	5.12	响应阈值(m) 1# 0.127　2# 0.134　3# 0.130 4# 0.115　5# 0.127　6# 0.124 7# 0.139　8# 0.121　9# 0.145 10# 0.136　11# 0.112　12# 0.120 13# 0.140　14# 0.119　15# 0.123 16# 0.124　17# 0.142　18# 0.137 比值 1.29	合格	/

应急管理部沈阳消防研究所
国家消防电子产品质量检验检测中心
检验报告
检验结果汇总表

生产企业：深圳市焰井科技有限公司　　№：Dz2021103402

产品型号：YJ-118　　

序号	检验项目	GB 20517-2006 标准条款号	检验结果	结论	备注
12	电压波动试验	5.13	—	—	/
13	气流试验	5.14	3# 响应阈值(m) $m_{(0.2)max}$：0.127　$m_{(0.2)min}$：0.098 $m_{(1.0)max}$：0.072　$m_{(1.0)min}$：0.071 比值 1.57	合格	/
14	高温试验	5.15	11# 响应阈值(m) 0.130(环后)　比值 1.16	合格	/
15	环境光线试验	5.16	4# 响应阈值(m) 最不利方位：0.132(环后)　比值 1.15 旋转90°方位：0.127(环后)　比值 1.10	合格	/
16	振动试验	5.17	5# 响应阈值(m) 0.135(环后)　比值 1.06	合格	/
17	湿热试验	5.18	响应阈值(m) 6# 0.140（环后）　比值 1.13 10# 0.144（环后）　比值 1.06	合格	/
18	冲击试验	5.19	12# 响应阈值(m) 0.131（环后）　比值 1.09	合格	/
19	碰撞试验	5.20	4# 响应阈值(m) 0.127(环后)　比值 1.10	合格	/
20	腐蚀试验	5.21	3# 响应阈值(m) 0.149(环后)　比值 1.15	合格	/
21	绝缘电阻试验	5.22	—	—	/
22	耐压试验	5.23	—	—	/
23	低温试验	5.24	14# 响应阈值(m) 0.124(环后)　比值 1.04	合格	/

应急管理部沈阳消防研究所
国家消防电子产品质量检验检测中心
检验报告
检验结果汇总表

生产企业：深圳市焰井科技有限公司　　№：Dz2021103402

产品型号：YJ-118　　

序号	检验项目	GB 20517-2006 标准条款号	检验结果	结论	备注
24	静电放电试验	5.25	17# 响应阈值(m) 0.157(环后)　　比值 1.11	合格	/
25	辐射电磁场试验	5.26	18# 响应阈值(m) 0.150（环后）　　比值 1.09	合格	/
26	电瞬变试验	5.27	—	—	/
27	火灾灵敏度试验	5.28	试验火 编号 ΔT(℃) m(dB/m) y 级别 SH1 2# 0.08 0.35 0.24 II级 8# 0.08 0.39 0.34 15# 0.07 0.34 0.25 16# 0.08 0.67 0.48 SH2 2# 1.28 0.82 2.55 II级 8# 1.00 0.80 2.54 15# 1.00 0.80 2.54 16# 1.00 0.80 2.54 SH3 2# 2.46 0.71 2.70 II级 8# 2.11 0.63 1.99 15# 2.26 0.71 2.33 16# 0.73 0.28 0.99 SH4 2# 17.94 0.62 3.98 III级 8# 13.77 0.53 3.27 15# 19.74 0.74 4.34 16# 14.04 0.54 3.55	合格	/

以下空白。

静电放电试验布置示意图

1）测试场地：试验室

2）仪器设备

设备名称	设备型号	校准状态
静电放电发生器	NSG435	合 格

3）试验布置示意图

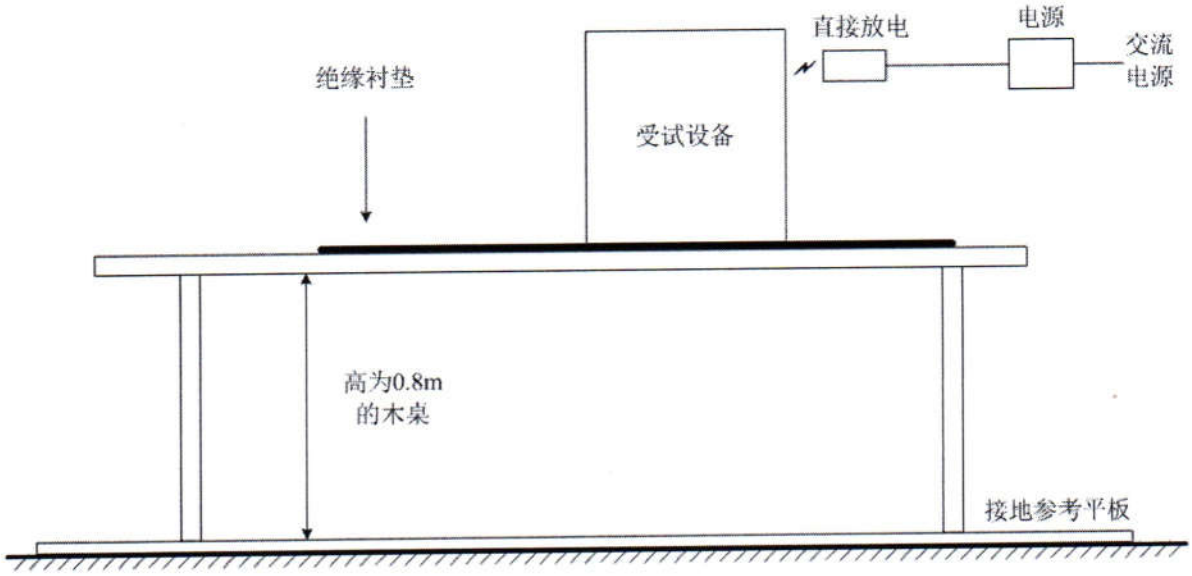

辐射电磁场试验布置示意图

1）测试场地：3米法半电波暗室

2）仪器设备

设备名称	设备型号	校准状态
信号发生器	N5181A	合 格
功率放大器	CBA1G-250	合 格
功率放大器	100A100	合 格
组合天线	STLP 9128 D	合 格
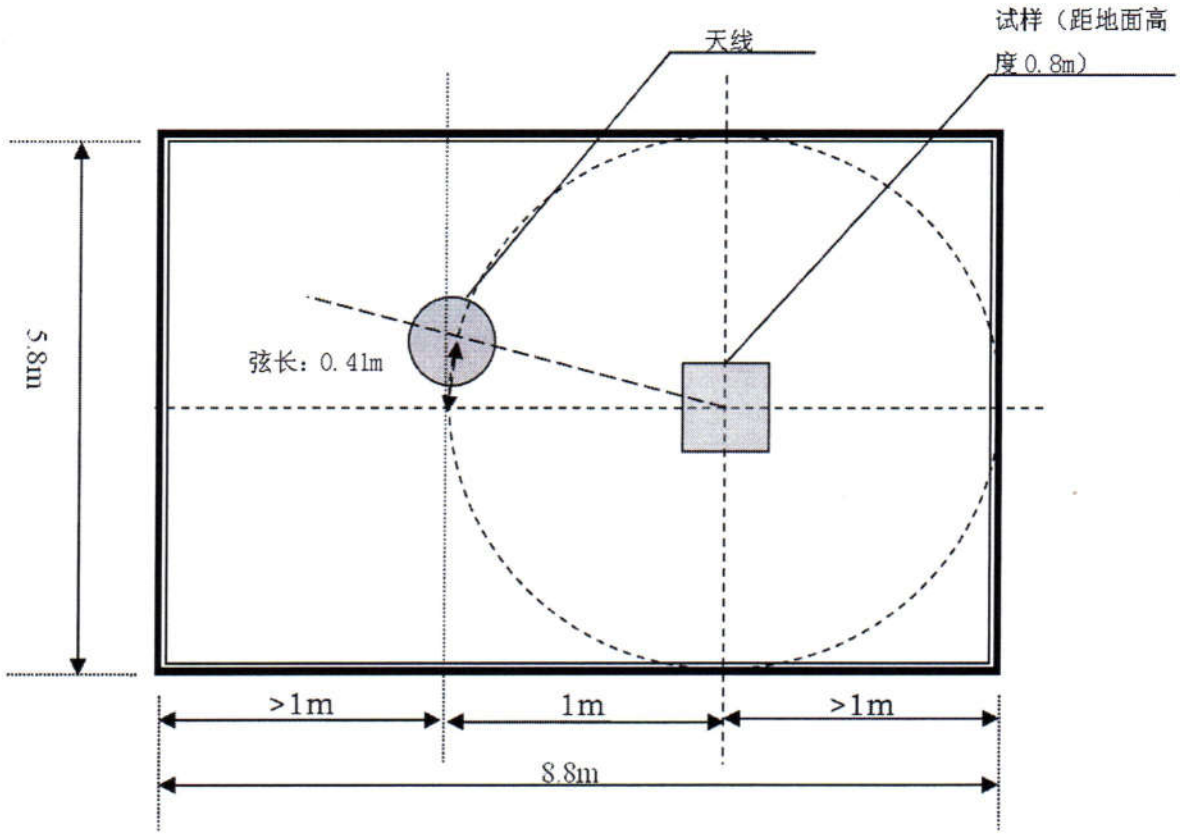
3）试验布置示意图